ZASAKOVACÍ ŠACHTA:

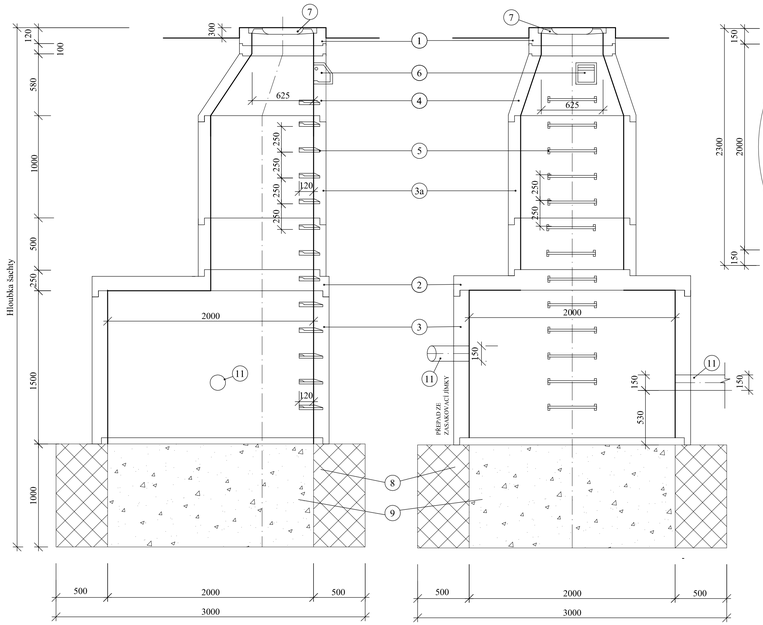

Půdorys zasakovací jímky:

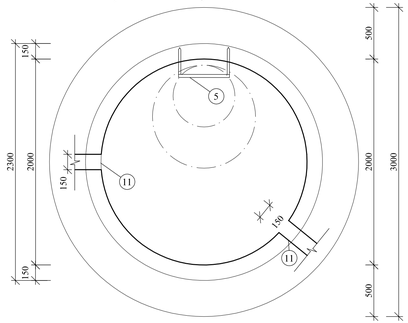

LEGENDA

1. VYROVNÁVACÍ PRSTENEC (PREFABRIKÁT) DN 625 mm, stavební výška 100 mm
2. PŘECHODOVÁ DESKA (PREFABRIKÁT) DN 2000/1000 mm, stavební výška 250 mm
3. ŠACHTOVÁ SKRUŽ (PREFABRIKÁT) DN 2000 mm, stavební výška 1500 mm

3a. ŠACHTOVÁ SKRUŽ (PREFABRIKÁT) DN 1000, stavební výška 500, 1000

4. PŘECHODOVÁ SKRUŽ - KÓNUS (PREFABRIKÁT) DN 1000/625, stavební výšky 580 mm
5. KRAMLOVÉ STUPADLO dle DIN 19555 (ocelové jádro s PE povlakem)
6. KAPSOVÉ STUPADLO
7. ŠACHTOVÝ POKLOP BETONOVÝ S ODVĚTRÁNÍM TŘÍDA A15
8. JÍLOVITÉ TĚSNĚNÍ - dusané, tl.min.500 mm
9. ZASAKOVACÍ VRSTVA ŠTĚRKOPÍSKU frakce 8-16 mm, ZRNO max. 20 mm
10. BETON C 8/10
11. KANALIZAČNÍ TRUBKA HLADKÁ PVC DN 150 mm - dodatečná navrtávka na stěnu šachty

POZNÁMKA

MATERIÁL PREFABRIKOVANÝCH ŠACHET SPLŇUJE NÁSLEDUJÍCÍ:

- beton dle ČSN EN 206-1/Z3
- pevnostní třída betonu C 40/50
- odolnost betonu vůči chemické korozi XA1
- odolnost proti účinkům mrazu XF1-XF4
- pryžové těsnění dle ČSN EN 681-1

BUDE ZAJIŠTĚNA VODOTĚSNOST SPOJŮ ŠACHTY A POTRUBÍ

Revize č.	Popis změny:	Datum:	Schválil:
-	-	-	-

Vypracoval:	Dana Jašková
Zodpovědný projektant:	Ing. Pavel Kocůr
Vedoucí projektu:	Ing. Pavel Kocůr
Kontroloval:	Ing. Pavel Kocůr
Stupeň:	PD k zadání stavby
Investor:	Kanalizace ČOV svazek obcí Pěnčín - Laškov

PROVOD inž. spol., s.r.o.
V Podhájí 226/28
400 01 Ústí n/L
tel.:475 201 580
středisko Tišnov:
Kukýrna 51
666 01 Tišnov
tel.: 549 259 539 (537)

Název akce:
Obec Laškov - ČOV a stoková síť

Část:
D.1.01 SO 01 Čistírna odpadních vod
D.1.01/5 Ostatní objekty v areálu ČOV

Název přílohy:
Zasakovací šachta

Soubor:	-	
Tisk. soubor:	-	
Paré č.	Zak. č.:	17-T027
	Datum:	říjen 2018
	Revize č.:	0
	Formát:	3 A4
	Měřítko: 1:1000	Číslo výkresu: D.1.01/5-07